VÝŠKOVÝ SYSTÉM Bpv ±0,000 = 208,500 m n. m. (úroveň podlahy 1.NP)

REVIZE:	POPIS ZMĚNY:	DATUM:	VYPRACOVAL:
.	.	.	.

AKCE:	STAVEBNÍ ÚPRAVY A MODERNIZACE IVUC ASTORKA, NOVOBRANSKÁ 691/3, BRNO	STUPEŇ PD:	DPS - DOKUMENTACE PRO PROVÁDĚNÍ STAVBY
		OBJEKT:	SO 01 - ASTORKA
		PROFESE:	D.1.1 - ARCHITEKTONICKO-STAVEBNÍ ŘEŠENÍ
INVESTOR A OBJEDNATEL:	Janáčkova akademie múzických umění Beethovenova 650/2, 662 15 Brno	ZAKÁZKOVÉ ČÍSLO:	20514011-4
		DATUM:	09/2022
MÍSTO STAVBY:	pozemek parc. č. 257 k.ú. 610003 Město Brno	FORMÁT:	13 × A4
GENERÁLNÍ PROJEKTANT:	INTAR a.s. Bezručova 81/17a, 602 00 Brno tel.: +420 543 422 211 www.intar.cz, info@intar.cz	KOPIE:	
HLAVNÍ INŽENÝR PROJEKTU:	ING. ARCH. B. LANCMAN, blancman@intar.cz	MĚŘÍTKO:	-
HLAVNÍ ARCHITEKT PROJEKTU:	ING. ARCH. B. LANCMAN, blancman@intar.cz		
ZHOTOVITEL ČÁSTI:	INTAR a.s. Bezručova 81/17a, 602 00 Brno tel.: +420 543 422 211 www.intar.cz, info@intar.cz	VÝKRES:	VÝROBKY PSV - HLINÍKOVÉ VÝPLNĚ
ODPOVĚDNÝ PROJEKTANT:	ING. PETR SVOBODA, psvoboda@intar.cz	EVIDENČNÍ ČÍSLO:	20514011-4/SO01/D.1.1.34
VYPRACOVAL:	ING. PETR SVOBODA, psvoboda@intar.cz	ČÍSLO VÝKRESU:	34
		REVIZE:	.

AUTORIZACE:

AKCE: STAVEBNÍ ÚPRAVY A MODERNIZACE IVUC ASTORKA, NOVOBRANSKÁ 691/3, BRNO ZAK.Č.: 20514011-4 STUPEŇ: DPS	INTAR Bezručova 81/17a, 602 00 Brno www.intar.cz info@intar.cz tel.: 543 422 211	ČÍS.VÝKRESU 34 STRANA 1
SPECIFIKACE POŽADOVANÝCH PARAMETRŮ	HLINÍKOVÉ VÝPLNĚ	

POPIS

OBECNÉ POŽADAVKY:

- Hliníkové výplně v souladu normou výrobku
- Okna a dveře v souladu s ČSN EN 14351-1+A2 a ČSN 74 6078 (deklarace vlastností)
- Návrh konstrukcí splňuje normativní předpisy dle ČSN 73 0540-2
- Geometrie a rovinnost rámů a křídel budou odpovídat normovým požadavkům
- Kování musí splňovat všechny normové požadavky na požadované funkční vlastnosti, mechanické vlastnosti, odolnost proti korozi, atd.
- Způsobilost všech komponentů a prvků bude doložena atesty jednotlivých výrobců, prohlášením o vlastnostech a označením CE dle nařízení Evropského parlamentu a Rady (EU) č. 305/2011 (CPR).
- Součástí konstrukce výplní otvorů budou kabelové přípravy pro skrytou instalaci vedení dle požadavků na vybavení profesemi SLP a MaR, je nutné provést koordinaci s touto částí dokumentace.

- ***Před dodáním na stavbu budou předloženy vzorky rámů, kování a ostatního vybavení k odsouhlasení AD, TDI a investorem.***
- ***Součástí dodávky výplní bude zaměření a dílenská dokumentace. Výroba může být zahájena až po odsouhlasení dílenské dokumentace a předložených vzorků ze strany AD, TDI a investora. Výrobní rozměry budou stanoveny na základě zaměření stavebního otvoru, za které bere plnou zodpovědnost zpracovatel a dodavatel výplní. Dílenská dokumentace musí být koordinována s dodavatelem fasády ETICS (návaznost konstrukčních detailů, řešení tepelných mostů, technologický postup provádění,...)***

Tepelně-technické požadavky:
Splnění tepelně technických požadavků normy ČSN 73 0540-2, soulad zejména s požadavky na součinitel prostupu tepla, průvzdušnost, kritické povrchové teploty.
Požadované hodnoty (v případě, že v tabulce není u vybraného prvku uvedena jiná hodnota):
- součinitel prostupu tepla okna: Uw ≤ 1,00 W/(m².K)
- součinitel prostupu tepla dveří: Ud ≤ 1,2 W/(m².K)
- součinitel prostupu tepla rámovými profily: Uf ≤ 1,8 W/(m².K) pro kovový rám ; Uf ≤ 1,3 W/(m².K) pro nekovový rám
- zasklení izolačním trosklem Ug ≤ 0,8 W/(m².K), g = cca 53%, LT= cca 74% (platí pro standardní skla bez dalších požadavků na požární odolnost, akustiku apod.)

Doložení výše uvedených hodnot certifikátem zkušebny.
Doložení frsi a průběh izotherm pro navrženou výplň otvoru a obvodové zdivo, doložení výpočtem pro definovanou pozici.

Funkční vlastnosti:
Požadované hodnoty (v případě, že v tabulce není u vybraného prvku uvedena jiná hodnota)
- průvzdušnost (ČSN EN 12207): třída 4 (okna) ; třída min. 2 (dveře)
- vodotěsnost (ČSN EN 12208): třída 9A (okna) ; třída min. 4A (dveře)
- odolnost proti zatížení větrem (ČSN EN 12210): C5/B5 (okna); třída min. C2 (dveře)

Doložení výše uvedených hodnot certifikátem zkušebny.
- Splnění požadavku na větrání dle ČSN 73 0540-2 a hygienických požadavků (v případě, že není použito nucené větrání)

Ochrana proti hluku:
Splnění požadavků na ochranu proti hluku v budovách dle ČSN 730532
Požadované hodnoty (v případě, že v tabulce není u vybraného prvku uvedena jiná hodnota)
- zvuková neprůzvučnost: Rw = 32-37dB (TZI=2,3), minimální hodnoty

Doložení výše uvedených hodnot certifikátem zkušebny.

Mechanická odolnost a stabilita:
- statický návrh největšího okna v souladu s legislativními požadavky

Doložení výpočtem pro definovanou pozici.

Zabudování výplní otvorů:
- Zabudování výplní otvorů v souladu s požadavky dle ČSN 746077 (v platném znění). Připojovací spára a četnost kotvení budou řešeny v souladu s výše uvedenou normou.
- Stavební otvor a konstrukce - geometrická přesnost, požadavky na rovinnost, svislost a vodorovnost dle normových a montážních požadavků
- Přesnost osazení výplní otvorů s tolerancí geodetického vytyčení ± 3 mm a výrobní tolerancí jednotlivých rámových výrobků, přesnost osazení v souladu s požadavky ČSN 74 6077.
- Poloha výrobku ve stavebním otvoru - koordinovat s dodavatelem systému ETICS
- Statický návrh kotvení
  Doložení výpočtem pro definovanou pozici
- Těsnící systém připojovací spáry
  Připojovací spára musí splňovat kritéria a požadavky na tepelnou ochranu budov dle ČSN 73 0540-2. Spodní připojovací spára otvorové výplně v úrovni níže než 400 mm nad venkovním odvodňovacím povrchem (např. okna/dveře těsně nad terénem, pochozí plochou terasy, lodžie, balkónu,...) musí být provedena podle článku C.3 přílohy C normy ČSN 73 1901. Připojovací spára bude ošetřena systémovým těsněním -interiérová parotěsná fólie, exteriérová paropropustná vzduchotěsná/vodotěsná fólie (nutno respektovat vzájemnou snášenlivost materiálů). U požárních uzávěrů je nutno konzultovat úpravu připojovací spáry s výrobcem prvku, který deklaruje požární vlastnosti včetně způsobu osazení prvku do otvoru.
- Spojovací materiál s přímým stykem s hliníkem bude nerezový A2. Je nutno respektovat vzájemnou snášenlivost kovů a v případě potřeby použít separační prvky (např. separační pásky, ...). Stejně tak je nutno respektovat snášenlivost kovů ve styku se stavebními materiály a hmotami.
- Použití všech předepsaných komponent pro kotvení včetně určeného počtu spojovacího materiálu dle specifikace výrobce prvku.
- Dodržení výrobcem předepsaného schématu osazení prvku do stavebního otvoru
- Součástí dodávky je veškerý kotvící a spojovací materiál, kování, krycí lišty, spojovací profily, dilatace, silikon, těsnění, požární pásky a ucpávky, atd. nutné pro kompletní montáž prvku do stavebního otvoru.
- Veškeré použité materiály budou montovány dle jejich technologických listů a montážních návodů. Odborné práce budou prováděny odbornými firmami (za stálého technického dozoru dodavatele), které jsou obeznámeny s montážními předpisy, požadovanou jakostí a jsou odborně způsobilé provádět práce dle platných norem ČSN. Veškeré práce (včetně záruk a použitých materiálů) se řídí platnými normami ČSN a normami BOZP.

INTAR
Bezručova 81/17a, 602 00 Brno
www.intar.cz info@intar.cz
tel.: 543 422 211

SPECIFIKACE POŽADOVANÝCH PARAMETRŮ

HLINÍKOVÉ VÝPLNĚ

POPIS

OBECNÉ POŽADAVKY (pokračování):

Zasklení - požadavky (transparentní výplň):

- Zasklení s rizikem pádu do hloubky dle ČSN 74 3305, kde není umístěná konstrukce zábradlí - pole zasklení od úrovně podlahy do výšky min.850 (ve funkci zábradlí) musí splňovat požadavky dle ČSN 74 3305, včetně prokázání bezpečnosti a použitelnosti pro zatížení dle ČSN EN 1991-1-1, za použití bezpečnostní skla vrstveného podle ČSN EN ISO 12543-2 (uvažováno ze strany rizika pádu).
- Zasklení bez rizika pádu do hloubky (ochrana proti poranění)- pole zasklení od úrovně podlahy musí být zaskleny bezpečnostním sklem vrstveným min. 2B2 (ČSN EN ISO 12543-2) nebo tepelně tvrzeným (ČSN EN 12150-1) v souladu se směrnicí S03/2021 ČKLOP a vyhl. 268/2009 sb. V případě použití izolačního skla v místech přístupu z obou stran, musí být bezpečné sklo použito na obou vnějších tabulích.
- Zvýraznění prosklených konstrukcí v souladu s vyhláškou 398/2009Sb., o obecných technických požadavcích zabezpečujících bezbariérové užívání staveb a nařízením vlády 101/2005 Sb.

Návrh polepů skel bude předložen k odsouhlasení AD, TDI a investorem

Požární uzávěry - požadavky:

Na rozhraní požárních úseků a v požárně nebezpečných prostorech budou osazeny požární uzávěry s požadovanými vlastnostmi a požární odolností v souladu s částí PD - D.1.3., Požárně bezpečnostní řešení (v případě rozporu se stavební částí je dokumentace D.1.3. nadřazená).

- Požární uzávěry budou odpovídat legislativním a normovým požadavkům, zejména ČSN 73 0802, ČSN 73 0804, ČSN 73 0810 a vyhl. č. 202/1999Sb., kterou se stanoví technické podmínky požárních dveří, kouřotěsných dveří a kouřotěsných požárních dveří
- Konstrukce požárních dveří a stěn musí svým provedením odpovídat normám ČSN EN 16034, ČSN EN 1363-1, ČSN EN 1634-1, stavební kování ČSN EN 1634-2, kouřotěsné dveře a uzávěry ČSN EN 1634-3, požadavkům řady norem ČSN EN 1634 a ostatní legislativě platné pro požární uzávěry a stěny
- Všechny sledované vlastnosti požárního uzávěru (dělicí konstrukce) certifikovaného podle zákona č. 22/1997Sb. ve znění pozdějších předpisů se vztahují pouze k výrobku jako celku. Veškeré požární uzávěry budou odzkoušeny jako komplet zárubeň, dveřní křídlo a kování.
- Za součást požárního uzávěru jsou považované neotvíravé části uzávěru (pevně zasklené nadsvětlíky a boční světlíky), pokud jejich plocha nepřekročí 1,5násobek otvíravé části a zároveň celý otvor nepřekročí 6m² (včetně otvíravé části) v souladu s ČSN 73 0802 a ČSN 73 0804. Nadlimitní plocha výplně musí být hodnocena jako požární stěna (100% odolnost proti ohni).
- Z hlediska požadované požární odolnosti celé sestavy požárního uzávěru musí být vybavení prvku dořešeno s dodavatelem dveří, který deklaruje vlastnosti požárního uzávěru. Požární uzávěry budou osazeny schválenými typy kování, klik, štítů (rozet), zámků a vložek, dvořních zavíračů atd. dle certifikátu výrobku. V případě jiného typu vybavení musí jeho výrobce deklarovat výrobek jako vhodný pro použití na požární uzávěr v souladu s příslušnou normou (protokoly dle ČSN EN 1634-1,2,3, atd.) nebo hodnocení akreditovanou zkušební laboratoří, včetně způsobu připevnění.
- Vlastnosti a odborná montáž požárního uzávěru budou doloženy doklady v souladu s vyhl. 246/2001Sb. Montáž a kotvení požárního uzávěru do stavebního otvoru musí být provedeno v souladu s montážními předpisy výrobce uzávěru, který deklaruje požadované vlastnosti prvku včetně způsobu zabudování. Použití jiných, než požárně certifikovaných systémů k tomuto určených, je nepřípustné (např. PUR pěna,..)
- Požární uzávěr – vyznačení informací dle vyhlášky č. 202/1999 Sb.

Kování

- Použití produktu, který prošel ověřovacími zkouškami a výrobce může předložit příslušné certifikáty
- Dodržení výrobcem předepsaného schématu okování výplně otvoru
- Použití všech předepsaných komponent včetně určeného počtu spojovacího materiálu (opatřena jiným spojovacím prostředkem musí být všechna k tomu určená místa)
- Dodržení šířky funkční spáry, tj. vzdálenosti horní hrany drážky pro kování na křídle musí být v přesné vzdálenosti od vnitřní plochy rámu při započtení výrobních tolerancí
- Po definitivním osazení výplně otvoru do stavebního díla možnost pomocí pohyblivých částí kování křídlo přesně vystředit vůči rámu a dodatečně seřizovat

AKCE: STAVEBNÍ ÚPRAVY A MODERNIZACE
IVUC ASTORKA,
NOVOBRANSKÁ 691/3, BRNO

ZAK.Č.: 20514011-4 STUPEŇ: DPS

INTAR
Bezručova 81/17a, 602 00 Brno
www.intar.cz info@intar.cz
tel.: 543 422 211

ČÍS.VÝKRESU 34

SPECIFIKACE POŽADOVANÝCH PARAMETRŮ

HLINÍKOVÉ VÝPLNĚ

POPIS

Rámový hliníkový systém - okenní konstrukce:

- Součinitel prostupu tepla rámovými profily viz tepelně technické požadavky (obecné požadavky)
- Ostatní požadavky viz obecné požadavky
- Okna v provedení dovnitř otvíravé
- Vysoce stabilní systémové hliníkové profily s PTM (můstkem) dle ČSN EN 14024, materiál ze slitiny AlMgSi 0,5F22 v souladu s ČSN EN 12020.
- Okenní konstrukce z hliníkových profilů z rámového systému, tloušťka stěn rámů min. 1,4mm a více, spoje rámových konstrukcí musí být skolíkované nebo srohované s prolepovanými rohy a styčnými plochami profilů.
- Stavební hloubka systému 70-85mm v rámu a 80-95mm v křídle, pohledová šířka T-profile z ext. 70-300mm, pohledová šířka křídel 34-80mm.
- Tepelné mosty PA6.6 dle ČSN EN 14024
- Středové těsnění v případě otevíravých elementů je požadováno v provedení celoobíhávém s jediným spojem na horní straně okenní konstrukce, materiál středového těsnění a vnějšího těsnění zasklení je EPDM s EPDM napěněným jádrem, vnější těsnění v tloušťce 3-5mm.
- Tvar profilů hranatý (bez zaoblených hran), rámy otvíravých křídel v rovině s rámem výplně ("ploché provedení"), zasklívací lišta hranatá zapuštěná do rámu
- Dodávka včetně rozšiřovacích profilů s PTM, podkladních tepelně izolačních profilů na bázi PUR / PIR / profilů z termoplatické pěny na bázi polymeru polystyren, atd.
- Požární uzávěry v požadovaných třídách požární odolnosti uvedených v tabulce u dotyčného prvku. Rámové profily provedené bez vložek nebo s vložkami protipožární ochrany dle třídy požární ochrany. Identická výška a tvar profilu jako u řady oken bez požární odolnosti (možnost jedinečného designu).

povrch	práškově lakovaný
bar. odstín interiér	dle stávající výplně otvoru (zachování barevnosti)
bar. odstín exteriér	dle stávající výplně otvoru (zachování barevnosti)
bar. těsnění	černá
ref. výrobek	WICONA WICLINE 75 evo

Zasklení - požadavky (transparentní výplň):
- Zasklení izolačním trojsklem čirým, požadavky viz tepelně technické požadavky (obecné požadavky)
- Nekovové teplé distanční meziskelní rámečky
- Systémová vnitřní těsnění zasklívacích lišt budou provedena ve standardu EPDM. Mezi zasklením a okenním křídlem vložen elastomerový HI dílec.
- Ostatní požadavky viz zasklení (obecné požadavky)

bar. dist. rámečků	titanově šedá (RAL 9023)

Okenní kování
- Stavební kování pro okna a balkonové dveře v souladu s požadavky řady norem ČSN EN 13126
- Mechanismus kování odpovídající požadavkům uvedeným u jednotlivých prvků v tabulce (O, O-S,...)
- Kování bude odpovídat velikosti prvku, poměru stran prvku a dalším požadavkům, montáž kování v souladu s pokyny výrobce kování na základě provedených zkoušek kování dle platných norem (doložením certifikátem)
- Kování bude provedeno jako systémové celoobvodové-hliníkové, hliníková táhla v systému DPS, skryté provedení kování v drážce rám/křídlo
- Závora pasivního otvíravého křídla bude skrytá ve falci.
- Při zavření přitažení křídla do rámu
- Odolnosti kování proti korozi třídy 4 (dle ČSN EN 1670)
- Nadzvedávací a blokovací systém pro navedení křídla do rámu a zamezení chybné manipulaci klikou v otevřeném stavu křídla
- Základní bezpečnost (rámový uzávěr a čep). V případě požadavku na bezpečnostní odolnost provedení dle příslušných norem (ČSN EN 1627) a požadované bezpečnostní třídy uvedené u prvku.
- Okenní převodovka ve skrytém provedení ve falci, možnost záměny kliky za libovolnou - čtyřhran 7 mm
- Ostatní požadavky viz kování (obecné požadavky)

Okenní závěsy
- Závěsy v souladu s ČSN EN 1935 a ČSN 16 5771
- V případě požadavku odolnosti proti násilnému vniknutí provedené v souladu s ČSN EN 1627
- Uživatelská třída min. 3
- Celková životnost minimálně třídy 4 (min. 25-tis cyklů)
- Odolnosti kování proti korozi třídy 4
- Závěsy v provedení - skryté

typ	kvalitní kompletní jednoosý závěs, 3-D seřiditelný, pro bezfalcový Al rámový profil
tvar	válcový skryté závěsy
montáž	k zašroubování, skryté kotvení pantů do AL rámu v drážce rám/křídlo, příprava Al rámů dle vybraného typu závěsů, v místě kotvení pantů dodatečné statické prvky pro tuhost hliníkové rámové konstrukce
únosnost	min. 2ks/okenní křídlo / počet pantů a únosnost pantu budou odpovídat rozměru a váze okenního křídla, způsobu otvírání křídla s ohledem na frekvenci otevírání a síly působící na okno při zavírání a otevírání. Bude upřesněno dodavatelem oken. Panty v odpovídající třídě dle váhy zkoušeného křídla podle ČSN EN 1935 (bude doloženo certifikátem)
materiál	hliník / ocel

ILUSTRAČNÍ FOTO / SCHÉMA

AKCE: STAVEBNÍ ÚPRAVY A MODERNIZACE
IVUC ASTORKA,
NOVOBRANSKÁ 691/3, BRNO

ZAK.Č.: 20514011-4 STUPEŇ: DPS

INTAR
Bezručova 81/17a, 602 00 Brno
www.intar.cz info@intar.cz
tel.: 543 422 211

ČÍS.VÝKRESU 34

SPECIFIKACE POŽADOVANÝCH PARAMETRŮ

HLINÍKOVÉ VÝPLNĚ

POPIS

Rámový hliníkový systém - dveřní konstrukce:

- Součinitel prostupu tepla rámovými profily viz tepelně technické požadavky (obecné požadavky)
- Ostatní požadavky viz obecné požadavky
- Dveře v provedení ven / dovnitř otvíravé dle popisu u prvku v tabulce
- Vysoce stabilní systémové hliníkové profily s PTM (můstkem) dle ČSN EN 14024, materiál ze slitiny AlMgSi 0,5F22 v souladu s ČSN EN 12020.
- Dveřní konstrukce z hliníkových profilů z rámového systému, tloušťka stěn rámů min. 1,4mm a více, spoje rámových konstrukcí musí být skolíkované nebo srohované s prolepovanými rohy a styčnými plochami profilů. Tvar profilu obdobný jako u okenních profilů (možnost jedinečného designu).
- Stavební hloubka systému 70-90mm v rámu a 70-90mm v křídle
- Soklový profil řešený jako celoobíhavý, výška profilu min. 150mm
- Tvar profilů hranatý (bez zaoblených hran), rámy otvíravých křídel v rovině s rámem výplně ("ploché provedení"), zasklívací lišta hranatá zapuštěná do rámu
- Zámek jedno-bodový nebo vícebodový. Integrace zámku do křídlového profilu přes adaptérový prvek pro hladké designové provedení.
- Ve vnitřním falci profilace kryta černou lištou pro jednolitou pohledovou konturu bez výstupků a hran.
- U svislých profilů v místě dveřních pantů instalovány dodatečné statické prvky pro tuhost konstrukce. U konstrukcí dveří s instalovaným dveřním samozavíračem dodatečné statické prvky pro tuhost hliníkové rámové konstrukce
- Práh bude proveden jako nízký (bezbariérový), dorazový, s přerušeným tepelným mostem.
- Dodávka včetně rozšiřovacích profilů s PTM, podkladních tepelně izolačních profilů na bázi PUR / PIR / profilů z termoplatické pěny na bázi polymeru polystyren, atd.
- Požární uzávěry v požadovaných třídách požární odolnosti uvedených v tabulce u dotyčného prvku. Rámové profily provedené bez vložek nebo s vložkami protipožární ochrany dle třídy požární ochrany. Identická výška a tvar profilu jako u řady oken bez požární odolnosti (možnost jedinečného designu).

povrch	práškově lakovaný
bar. odstín interiér	dle stávající výplně otvoru (zachování barevnosti)
bar. odstín exteriér	dle stávající výplně otvoru (zachování barevnosti)
bar. těsnění	černá
ref. výrobek	WICONA WICSTYLE 75 evo

ILUSTRAČNÍ FOTO / SCHÉMA

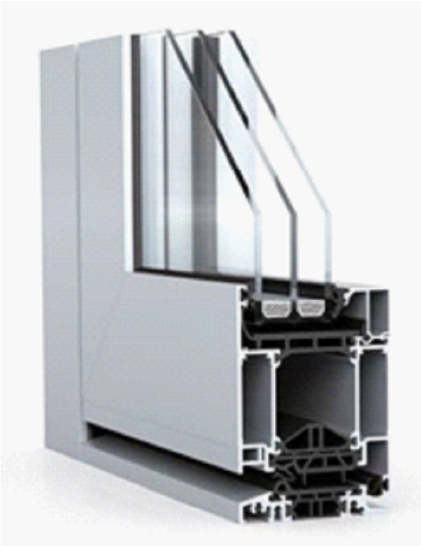

Zasklení - požadavky (transparentní výplň):
- Zasklení izolačním trojsklem čirým, požadavky viz tepelně technické požadavky (obecné požadavky)
- Nekovové teplé distanční meziskelní rámečky
- Systémová vnitřní těsnění zasklívacích lišt budou provedena ve standardu EPDM. Mezi zasklením a okenním křídlem vložen elastomerový HI dílec.
- Ostatní požadavky viz zasklení (obecné požadavky)

bar. dist. rámečků titanově šedá (RAL 9023)

Vrchní kování - okenní
- Kování v souladu s požadavky ČSN EN 13126-3
- V případě požadavku odolnosti proti násilnému vniknutí provedené v souladu s ČSN EN 1627
-

typ	4-polohová klika, čtyřhran 7x7 mm (univerzální délka)
tvar	oválná rozeta obdélníkového tvaru, délky 60-80mm, šířky 30-40mm, délka kliky 120-150mm úchyt kliky tvaru L, masivní, válcového tvaru
materiál	nerez
povrch	nerez kartáčovaná
ref. výrobek	

AKCE: STAVEBNÍ ÚPRAVY A MODERNIZACE
IVUC ASTORKA,
NOVOBRANSKÁ 691/3, BRNO

ZAK.Č.: 20514011-4 STUPEŇ: DPS

PRÁCE:

HLINÍKOVÉ VÝPLNĚ

INTAR
Bezručova 81/17a, 602 00 Brno
www.intar.cz info@intar.cz
tel.: 543 422 211

ČÍS.VÝKRESU 34

OZN. NA VÝKR.	POPIS, SCHÉMA	PODLAŽÍ 1PP	1NP	2NP	3NP	4NP	5NP	6NP	7NP	STŘ.	CELK	POVRCHOVÁ ÚPRAVA	POZNÁMKA
01 / H	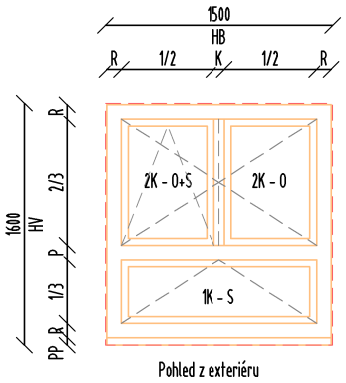 Pohled z exteriéru R - pohledová šířka obvodových rámových profilů min. 90mm Sklopný mechanismus u 2K - instalace na L/P křídlo určí investor. HLINÍKOVÉ OKNO TŘÍDÍLNÉ horní pole 2-křídlové otvíravě-sklopné (s klapačkou) spodní pole 1-křídlové sklopné stavební otvor 1500x1600mm KOVÁNÍ A VYBAVENÍ: 2K okno (horní pole) - ovládací klika Z/O/mikroventilace/S 1K okno (spodní pole) - ovládací klika Z/S, pojistka pro vyvěšení nůžek, pojistka pro zachycení a čištění (po vyvěšení nůžek otvírače) Magnetické kontakty dle požadavků profese SLP, MaR. V případě instalace skryté (zápustné) provedení včetně skryté kabeláže. Dodávku a vzájemné požadavky nutno koordinovat s příslušnou profesí.	-	-	-	18	18	18	18	16	-	88		

Použité značení ve schématech:
CVP-výšková úroveň čisté podlahy; HRS-hrubá výška stropu / průvlaku; HB-hrubá stavební šířka otvoru; HV-hrubá stavební výška otvoru; B-šířka,světlý průchozí rozměr; V-výška,světlý průchozí rozměr; = přibližný rozměr; ( ) - přibližný rozměr tabule zasklení; O-otevíravé křídlo; S-sklopné křídlo; FIX-fixní pole; 1K-jednokřídlové; 2K-dvoukřídlové; R-rámový profil; RP-rozšiřovací profil; SL-sloupek; K-klapačka; P-poutec; PP-tepelně izolační podkladní profil;

AKCE: STAVEBNÍ ÚPRAVY A MODERNIZACE IVUC ASTORKA, NOVOBRANSKÁ 691/3, BRNO ZAK.Č.: 20514011-4 STUPEŇ: DPS	PRÁCE: HLINÍKOVÉ VÝPLNĚ	INTAR Bezručova 81/17a, 602 00 Brno www.intar.cz info@intar.cz tel.: 543 422 211	ČÍS.VÝKRESU 34 STRANA 6

OZN. NA VÝKR.	POPIS, SCHÉMA	PODLAŽÍ 1PP	1NP	2NP	3NP	4NP	5NP	6NP	7NP	STŘ.	CELK	POVRCHOVÁ ÚPRAVA	POZNÁMKA
09 / H	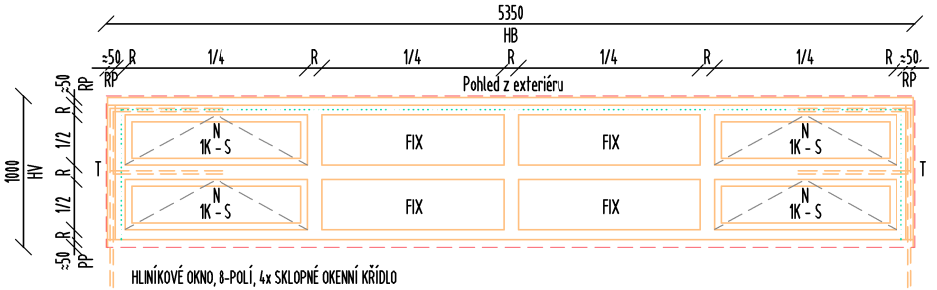 HLINÍKOVÉ OKNO, 8-POLÍ, 4x SKLOPNÉ OKENNÍ KŘÍDLO stavební otvor 5350x1000mm KOVÁNÍ A VYBAVENÍ: N plochý nůžkový mechanický otvírač (set), uzamykání integrované v nůžkách, nastavení přítlaku, vypínací tlačítko pro vyvěšení nůžek / čelní montáž / kování odpovídající rozměrům a váze křídla T set systémových tyčových táhel a převodů svodu pro otvírač s plochými krycími profily, parapetní přechod, skryté kotvící prvky/čelní montáž PT ovládání táhel/otvírače ruční pákou, skryté kotvící prvky/čelní montáž materiál ocel / hliník elox Pojistka pro zachycení a čištění (po vyvěšení nůžek otvírače), skrytá montáž v drážce rám/křídlo Magnetické kontakty dle požadavků profese SLP, MaR. V případě instalace skryté (zápustné) provedení včetně skryté kabeláže. Dodávku a vzájemné požadavky nutno koordinovat s příslušnou profesí.	-	-	1	-	-	-	-	-	-	1		
10 / H	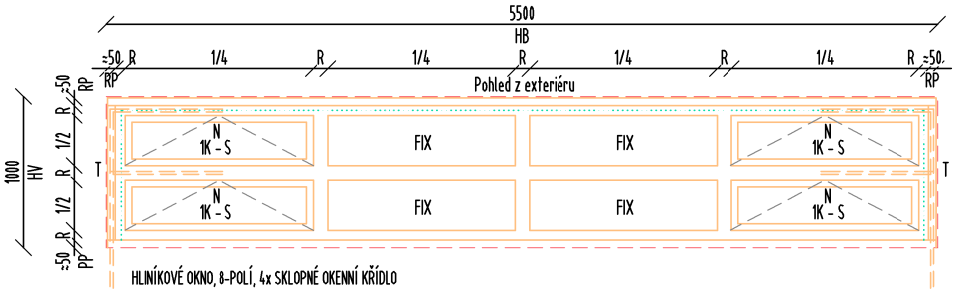 HLINÍKOVÉ OKNO, 8-POLÍ, 4x SKLOPNÉ OKENNÍ KŘÍDLO stavební otvor 5500x1000mm KOVÁNÍ A VYBAVENÍ: N plochý nůžkový mechanický otvírač (set), uzamykání integrované v nůžkách, nastavení přítlaku, vypínací tlačítko pro vyvěšení nůžek / čelní montáž / kování odpovídající rozměrům a váze křídla T set systémových tyčových táhel a převodů svodu pro otvírač s plochými krycími profily, parapetní přechod, skryté kotvící prvky/čelní montáž PT ovládání táhel/otvírače ruční pákou, skryté kotvící prvky/čelní montáž materiál ocel / hliník elox Pojistka pro zachycení a čištění (po vyvěšení nůžek otvírače), skrytá montáž v drážce rám/křídlo Magnetické kontakty dle požadavků profese SLP, MaR. V případě instalace skryté (zápustné) provedení včetně skryté kabeláže. Dodávku a vzájemné požadavky nutno koordinovat s příslušnou profesí.	-	-	1	-	-	-	-	-	-	1		

Použité značení ve schématech:
CVP-výškova úroveň čisté podlahy; HRS-hrubá výška stropu / průvlaku; HB-hrubá stavební šířka otvoru; HV-hrubá stavební výška otvoru; B-šířka,světlý průchozí rozměr; V-výška,světlý průchozí rozměr; = přibližný rozměr; ( ) - přibližný rozměr tabule zasklení; O-otevíravé křídlo; S-sklopné křídlo; FIX-fixní pole; 1K-jednokřídlové; 2K-dvoukřídlové; R-rámový profil; RP-rozšiřovací profil; SL-sloupek; K-klapačka; P-poutec; PP-tepelně izolační podkladní profil;

AKCE: STAVEBNÍ ÚPRAVY A MODERNIZACE IVUC ASTORKA, NOVOBRANSKÁ 691/3, BRNO ZAK.Č.: 20514011-4 STUPEŇ: DPS	PRÁCE: HLINÍKOVÉ VÝPLNĚ	INTAR Bezručova 81/17a, 602 00 Brno www.intar.cz info@intar.cz tel.: 543 422 211	ČÍS.VÝKRESU 34 STRANA 7

OZN. NA VÝKR.	POPIS, SCHÉMA	PODLAŽÍ 1PP	1NP	2NP	3NP	4NP	5NP	6NP	7NP	STŘ.	CELK	POVRCHOVÁ ÚPRAVA	POZNÁMKA
11/H	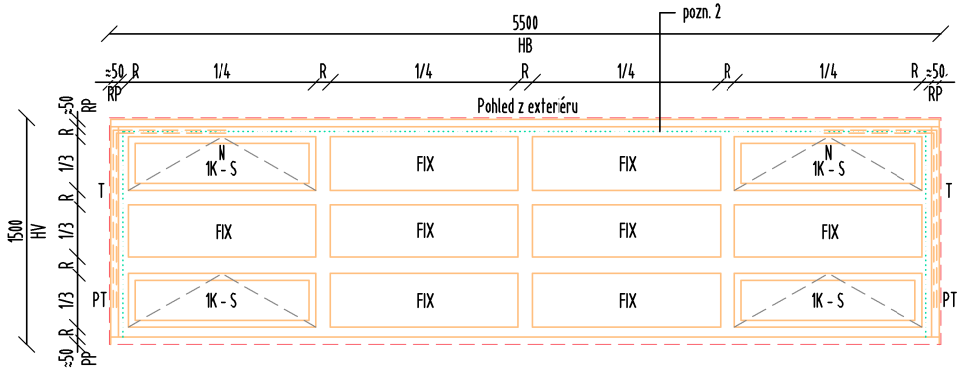	-	-	2	-	-	-	-	-	-	2		

HLINÍKOVÉ OKNO, 12-POLÍ, 4x SKLOPNÉ OKENNÍ KŘÍDLO

stavební otvor 5500x1500mm

KOVÁNÍ A VYBAVENÍ:

Horní sklopné křídlo

N plochý nůžkový mechanický otvírač (set), uzamykání integrované v nůžkách, nastavení přítlaku, vypínací tlačítko pro vyvěšení nůžek / čelní montáž / kování odpovídající rozměrům a váze křídla

T set systémových tyčových táhel a převodů svodu pro otvírač s plochými krycími profily, skryté kotvící prvky/čelní montáž

PT ovládání táhel/otvírače ruční pákou, skryté kotvící prvky/čelní montáž

materiál ocel / hliník elox

Pojistka pro zachycení a čištění (po vyvěšení nůžek otvírače), skrytá montáž v drážce rám/křídlo

Spodní sklopné křídlo

ovládací klika Z/S, pojistka pro vyvěšení nůžek

pojistka pro zachycení a čištění (po vyvěšení nůžek otvírače), skrytá montáž v drážce rám/křídlo

Pozn. 2 Potřebná šířka hliníkových rozšiřovacích profilů bude stanovena na základě detailů návaznosti systému ETICS (nebo překrytí Al rámů dle tepelně technického posouzení). Vzájemné požadavky nutno koordinovat ve výrobní dokumentaci s dodavatelem ETICS.

Magnetické kontakty dle požadavků profese SLP, MaR. V případě instalace skryté (zápustné) provedení včetně skryté kabeláže. Dodávku a vzájemné požadavky nutno koordinovat s příslušnou profesí.

Použité značení ve schématech:

CVP-výšková úroveň čisté podlahy; HRS-hrubá výška stropu / průvlaku; HB-hrubá stavební šířka otvoru; HV-hrubá stavební výška otvoru; B-šířka,světlý průchozí rozměr; V-výška,světlý průchozí rozměr; ≈ přibližný rozměr; ( ) - přibližný rozměr tabule zasklení; O-otevíravé křídlo; S-sklopné křídlo; FIX-fixní pole; 1K-jednokřídlové; 2K-dvoukřídlové; R-rámový profil; RP-rozšiřovací profil; SL-sloupek; K-klapačka; P-poutec; PP-tepelně izolační podkladní profil;

AKCE: STAVEBNÍ ÚPRAVY A MODERNIZACE IVUC ASTORKA, NOVOBRANSKÁ 691/3, BRNO ZAK.Č.: 20514011-4 STUPEŇ: DPS	PRÁCE: HLINÍKOVÉ VÝPLNĚ	INTAR Bezručova 81/17a, 602 00 Brno www.intar.cz info@intar.cz tel.: 543 422 211	ČÍS.VÝKRESU 34 STRANA 8

OZN. NA VÝKR.	POPIS, SCHÉMA	PODLAŽÍ 1PP	1NP	2NP	3NP	4NP	5NP	6NP	7NP	STŘ.	CELK	POVRCHOVÁ ÚPRAVA	POZNÁMKA
12/H		-	-	1	-	-	-	-	-	-	1		

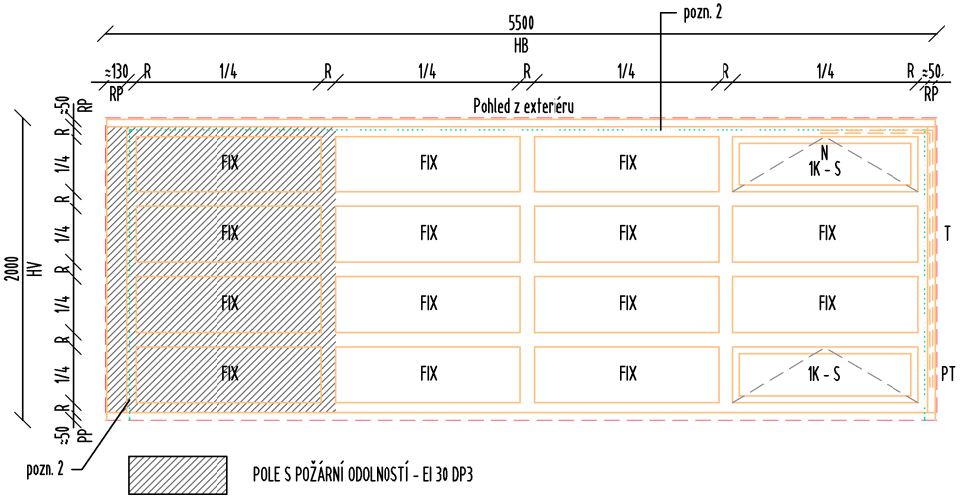

HLINÍKOVÉ OKNO, 16-POLÍ, 2x SKLOPNÉ OKENNÍ KŘÍDLO
KRAJNÍ 4-POLE S POŽÁRNÍ ODOLNOSTÍ EI 30 DP3 (dle požadavků PBŘ, D1.3.)

stavební otvor 5500x2000mm

KOVÁNÍ A VYBAVENÍ:
Horní sklopné křídlo

N	plochý nůžkový mechanický otvírač (set), uzamykání integrované v nůžkách, nastavení přítlaku, vypínací tlačítko pro vyvěšení nůžek / čelní montáž / kování odpovídající rozměrům a váze křídla
T	set systémových tyčových táhel a převodů svodu pro otvírač s plochými krycími profily, skryté kotvící prvky/čelní montáž
PT	ovládání táhel/otvírače ruční pákou, skryté kotvící prvky/čelní montáž
materiál	ocel / hliník elox

Pojistka pro zachycení a čištění (po vyvěšení nůžek otvírače), skrytá montáž v drážce rám/křídlo

Spodní sklopné křídlo
ovládací klika Z/S, pojistka pro vyvěšení nůžek
pojistka pro zachycení a čištění (po vyvěšení nůžek otvírače), skrytá montáž v drážce rám/křídlo

Pozn. 2 Potřebná šířka hliníkových rozšiřovacích profilů bude stanovena na základě detailů návaznosti systému ETICS (nebo překrytí Al rámů dle tepelně technického posouzení). Vzájemné požadavky nutno koordinovat ve výrobní dokumentaci s dodavatelem ETICS.

Magnetické kontakty dle požadavků profese SLP, MaR. V případě instalace skryté (zápustné) provedení včetně skryté kabeláže. Dodávku a vzájemné požadavky nutno koordinovat s příslušnou profesí.

Použité značení ve schématech:
CVP-výšková úroveň čisté podlahy; HRS-hrubá výška stropu / průvlaku; HB-hrubá stavební šířka otvoru; HV-hrubá stavební výška otvoru; B-šířka,světlý průchozí rozměr; V-výška,světlý průchozí rozměr; = přibližný rozměr; ( ) - přibližný rozměr tabule zasklení; O-otevíravé křídlo; S-sklopné křídlo; FIX-fixní pole; 1K-jednokřídlové; 2K-dvoukřídlové; R-rámový profil; RP-rozšiřovací profil; SL-sloupek; K-klapačka; P-poutec; PP-tepelně izolační podkladní profil;

AKCE: STAVEBNÍ ÚPRAVY A MODERNIZACE IVUC ASTORKA, NOVOBRANSKÁ 691/3, BRNO ZAK.Č.: 20514011-4 STUPEŇ: DPS	PRÁCE: HLINÍKOVÉ VÝPLNĚ	INTAR Bezručova 81/17a, 602 00 Brno www.intar.cz info@intar.cz tel.: 543 422 211	ČÍS.VÝKRESU 34 STRANA 9

OZN. NA VÝKR.	POPIS, SCHÉMA	PODLAŽÍ 1PP	1NP	2NP	3NP	4NP	5NP	6NP	7NP	STŘ.	CELK	POVRCHOVÁ ÚPRAVA	POZNÁMKA
13/H		-	-	1	-	-	-	-	-	-	1		

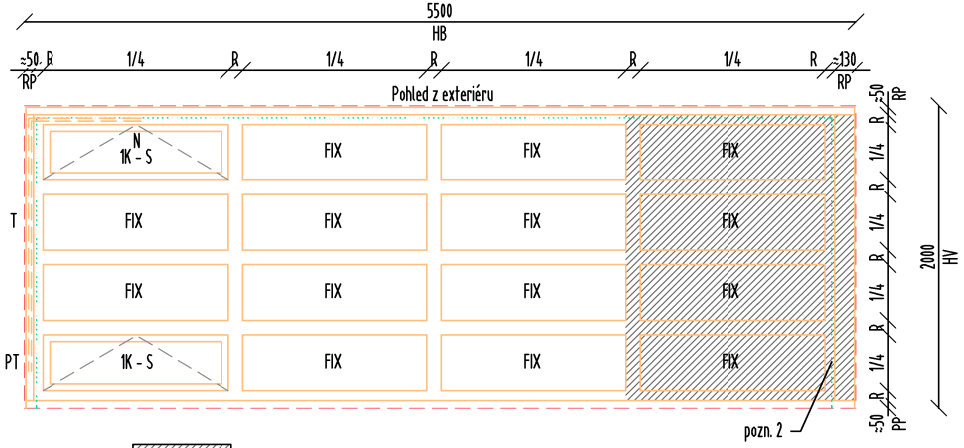

POLE S POŽÁRNÍ ODOLNOSTÍ - EI 30 DP3

HLINÍKOVÉ OKNO, 16-POLÍ, 2x SKLOPNÉ OKENNÍ KŘÍDLO
KRAJNÍ 4-POLE S POŽÁRNÍ ODOLNOSTÍ EI 30 DP3 (dle požadavků PBŘ, D1.3.)

stavební otvor 5500x2000mm

KOVÁNÍ A VYBAVENÍ:
Horní sklopné křídlo

N	plochý nůžkový mechanický otvírač (set), uzamykání integrované v nůžkách, nastavení přítlaku, vypínací tlačítko pro vyvěšení nůžek / čelní montáž / kování odpovídající rozměrům a váze křídla
T	set systémových tyčových táhel a převodů svodu pro otvírač s plochými krycími profily, skryté kotvící prvky/čelní montáž
PT	ovládání táhel/otvírače ruční pákou, skryté kotvící prvky/čelní montáž
materiál	ocel / hliník elox

Pojistka pro zachycení a čištění (po vyvěšení nůžek otvírače), skrytá montáž v drážce rám/křídlo

Spodní sklopné křídlo
ovládací klika Z/S, pojistka pro vyvěšení nůžek
pojistka pro zachycení a čištění (po vyvěšení nůžek otvírače), skrytá montáž v drážce rám/křídlo

Pozn. 2 Potřebná šířka hliníkových rozšiřovacích profilů bude stanovena na základě detailů návaznosti systému ETICS (nebo překrytí Al rámů dle tepelně technického posouzení). Vzájemné požadavky nutno koordinovat ve výrobní dokumentaci s dodavatelem ETICS.

Magnetické kontakty dle požadavků profese SLP, MaR. V případě instalace skryté (zápustné) provedení včetně skryté kabeláže. Dodávku a vzájemné požadavky nutno koordinovat s příslušnou profesí.

Použité značení ve schématech:
CVP-výškova úroveň čisté podlahy; HRS-hrubá výška stropu / průvlaku; HB-hrubá stavební šířka otvoru; HV-hrubá stavební výška otvoru; B-šířka,světlý průchozí rozměr; V-výška,světlý průchozí rozměr; ≈ přibližný rozměr; ( ) - přibližný rozměr tabule zasklení; O-otevíravé křídlo; S-sklopné křídlo; FIX-fixní pole; 1K-jednokřídlové; 2K-dvoukřídlové; R-rámový profil; RP-rozšiřovací profil; SL-sloupek; K-klapačka; P-poutec; PP-tepelně izolační podkladní profil;

AKCE: STAVEBNÍ ÚPRAVY A MODERNIZACE
IVUC ASTORKA,
NOVOBRANSKÁ 691/3, BRNO

ZAK.Č.: 20514011-4 STUPEŇ: DPS

PRÁCE:

HLINÍKOVÉ VÝPLNĚ

INTAR
Bezručova 81/17a, 602 00 Brno
www.intar.cz info@intar.cz
tel.: 543 422 211

ČÍS.VÝKRESU 34

OZN. NA VÝKR.	POPIS, SCHÉMA	PODLAŽÍ 1PP	1NP	2NP	3NP	4NP	5NP	6NP	7NP	STŘ.	CELK	POVRCHOVÁ ÚPRAVA	POZNÁMKA
50 / H	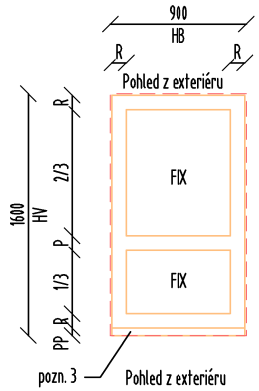 R - ŠÍŘKA OBVODOVÝCH RÁMOVÝCH PROFILŮ min. 90mm (alt. použití rozšiřovacích profilů) HLINÍKOVÉ OKNO, 2-POLE, FIXNÍ POŽÁRNÍ ODOLNOST - EW 30 DP3 stavební otvor 900x1600mm Pozn. 3 Použití tepelně-izolačního podkladního profilu nutno konzultovat s výrobcem oken, s ohledem na montážní požadavky výplně v souladu s požární certifikací.	-	-	-	-	-	-	-	2	-	2		
51 / H	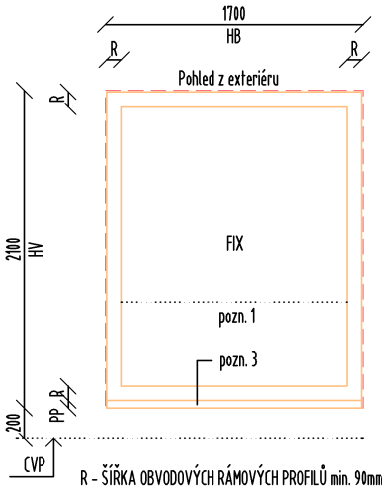 R - ŠÍŘKA OBVODOVÝCH RÁMOVÝCH PROFILŮ min. 90mm (alt. použití rozšiřovacích profilů) HLINÍKOVÉ OKNO, FIXNÍ POŽÁRNÍ ODOLNOST - EW 30 DP3 ZASKLENÍ MATNÉ(NEPRŮHLEDNÉ)! stavební otvor 1700x2100mm Pozn. 1 Zasklení s rizikem pádu do hloubky dle ČSN 74 3305, kde není umístěná konstrukce zábradlí před okenní výplní - viz obecné poznámky, zasklení-požadavky. Požadavek nutno posoudit na stavbě. Pozn. 3 Použití tepelně-izolačního podkladního profilu nutno konzultovat s výrobcem oken, s ohledem na montážní požadavky výplně v souladu s požární certifikací.	-	-	-	1	1	1	1	1	-	5		

Použité značení ve schématech:
CVP-výšková úroveň čisté podlahy; HRS-hrubá výška stropu / průvlaku; HB-hrubá stavební šířka otvoru; HV-hrubá stavební výška otvoru; B-šířka,světlý průchozí rozměr; V-výška,světlý průchozí rozměr; = přibližný rozměr; ( ) - přibližný rozměr tabule zasklení; O-otevíravé křídlo; S-sklopné křídlo; FIX-fixní pole; 1K-jednokřídlové; 2K-dvoukřídlové; R-rámový profil; RP-rozšiřovací profil; SL-sloupek; K-klapačka; P-poutec; PP-tepelně izolační podkladní profil;

AKCE: STAVEBNÍ ÚPRAVY A MODERNIZACE IVUC ASTORKA, NOVOBRANSKÁ 691/3, BRNO ZAK.Č.: 20514011-4 STUPEŇ: DPS	PRÁCE: HLINÍKOVÉ VÝPLNĚ	INTAR Bezručova 81/17a, 602 00 Brno www.intar.cz info@intar.cz tel.: 543 422 211	ČÍS.VÝKRESU 34 STRANA 11

OZN. NA VÝKR.	POPIS, SCHÉMA	PODLAŽÍ 1PP	1NP	2NP	3NP	4NP	5NP	6NP	7NP	STŘ.	CELK	POVRCHOVÁ ÚPRAVA	POZNÁMKA
52/H		-	1	-	-	-	-	-	-	-	1		

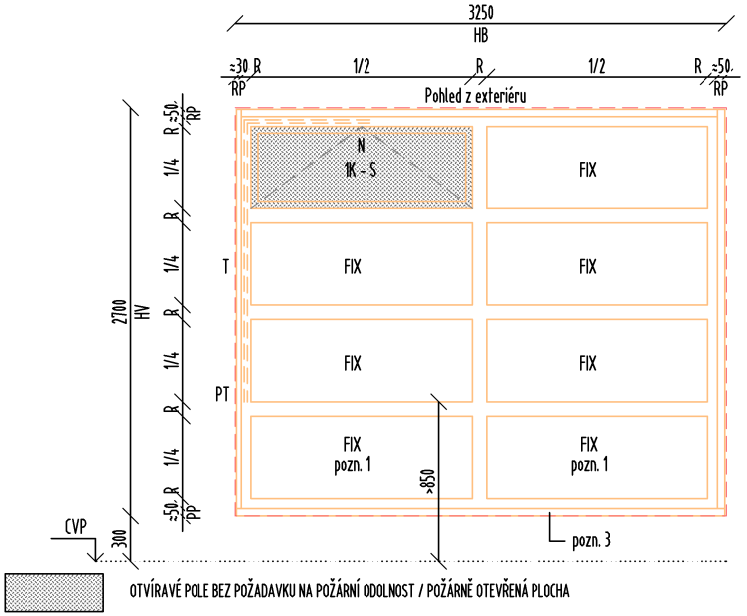

OTVÍRAVÉ POLE BEZ POŽADAVKU NA POŽÁRNÍ ODOLNOST / POŽÁRNĚ OTEVŘENÁ PLOCHA

HLINÍKOVÉ OKNO, 8-POLÍ
POŽÁRNÍ ODOLNOST - EI 30 DP3 (mimo pole se sklopným křídlem)
1x SKLOPNÉ KŘÍDLO (VENTILACE) / POŽÁRNĚ OTEVŘENÁ PLOCHA
stavební otvor 3250x2700mm

KOVÁNÍ A VYBAVENÍ:

N	plochý nůžkový mechanický otvírač (set), uzamykání integrované v nůžkách, nastavení přítlaku, vypínací tlačítko pro vyvěšení nůžek / čelní montáž / kování odpovídající rozměrům a váze křídla
T	set systémových tyčových táhel a převodů svodu pro otvírač s plochými krycími profily, parapetní přechod, skryté kotvící prvky/čelní montáž
PT	ovládání táhel/otvírače ruční pákou, skryté kotvící prvky/čelní montáž
materiál	ocel / hliník elox

Pojistka pro zachycení a čištění (po vyvěšení nůžek otvírače), skrytá montáž v drážce rám/křídlo

Pozn. 1 Zasklení s rizikem pádu do hloubky dle ČSN 74 3305, kde není umístěná konstrukce zábradlí před okenní výplní - viz obecné poznámky, zasklení-požadavky. Požadavek nutno posoudit na stavbě.

Pozn. 3 Použití tepelně-izolačního podkladního profilu nutno konzultovat s výrobcem oken, s ohledem na montážní požadavky výplně v souladu s požární certifikací.

Magnetické kontakty dle požadavků profese SLP, MaR. V případě instalace skryté (zápustné) provedení včetně skryté kabeláže. Dodávku a vzájemné požadavky nutno koordinovat s příslušnou profesí.

Použité značení ve schématech:
CVP-výšková úroveň čisté podlahy; HRS-hrubá výška stropu / průvlaku; HB-hrubá stavební šířka otvoru; HV-hrubá stavební výška otvoru; B-šířka,světlý průchozí rozměr; V-výška,světlý průchozí rozměr; ≈ přibližný rozměr; ( ) - přibližný rozměr tabule zasklení; O-otevíravé křídlo; S-sklopné křídlo; FIX-fixní pole; 1K-jednokřídlové; 2K-dvoukřídlové; R-rámový profil; RP-rozšiřovací profil; SL-sloupek; K-klapačka; P-poutec; PP-tepelně izolační podkladní profil;

AKCE: STAVEBNÍ ÚPRAVY A MODERNIZACE IVUC ASTORKA, NOVOBRANSKÁ 691/3, BRNO ZAK.Č.: 20514011-4 STUPEŇ: DPS	PRÁCE: HLINÍKOVÉ VÝPLNĚ	INTAR Bezručova 81/17a, 602 00 Brno www.intar.cz info@intar.cz tel.: 543 422 211	ČÍS.VÝKRESU 34 STRANA 12

OZN. NA VÝKR.	POPIS, SCHÉMA	PODLAŽÍ 1PP	1NP	2NP	3NP	4NP	5NP	6NP	7NP	STŘ.	CELK	POVRCHOVÁ ÚPRAVA	POZNÁMKA
53/H	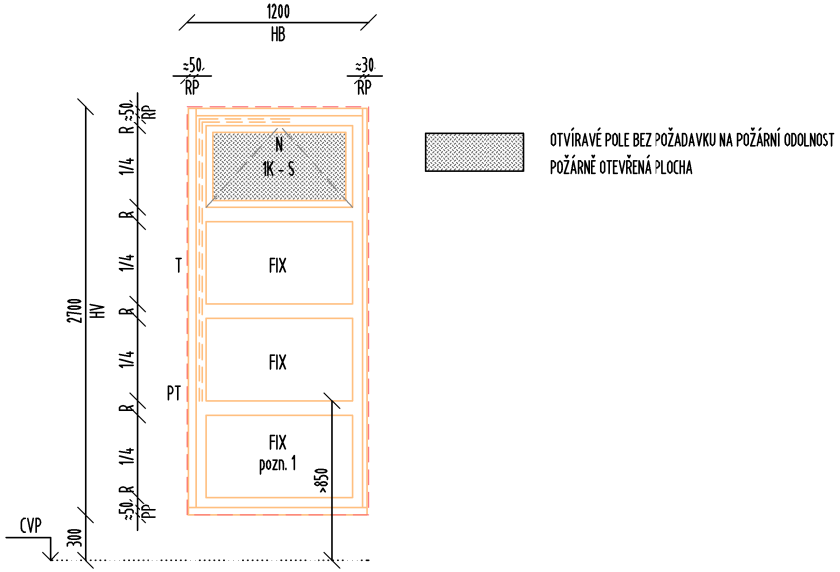 HLINÍKOVÉ OKNO, 8-POLÍ POŽÁRNÍ ODOLNOST - EI 30 DP3 (mimo pole se sklopným křídlem) 1x SKLOPNÉ KŘÍDLO (VENTILACE) / POŽÁRNĚ OTEVŘENÁ PLOCHA stavební otvor 1200x2700mm KOVÁNÍ A VYBAVENÍ: N plochý nůžkový mechanický otvírač (set), uzamykání integrované v nůžkách, nastavení přítlaku, vypínací tlačítko pro vyvěšení nůžek / čelní montáž / kování odpovídající rozměrům a váze křídla T set systémových tyčových táhel a převodů svodu pro otvírač s plochými krycími profily, parapetní přechod, skryté kotvící prvky/čelní montáž PT ovládání táhel/otvírače ruční pákou, skryté kotvící prvky/čelní montáž materiál ocel / hliník elox Pojistka pro zachycení a čištění (po vyvěšení nůžek otvírače), skrytá montáž v drážce rám/křídlo Pozn. 1 Zasklení s rizikem pádu do hloubky dle ČSN 74 3305, kde není umístěná konstrukce zábradlí před okenní výplní - viz obecné poznámky, zasklení-požadavky. Požadavek nutno posoudit na stavbě. Pozn. 3 Použití tepelně-izolačního podkladního profilu nutno konzultovat s výrobcem oken, s ohledem na montážní požadavky výplně v souladu s požární certifikací. Magnetické kontakty dle požadavků profese SLP, MaR. V případě instalace skryté (zápustné) provedení včetně skryté kabeláže. Dodávku a vzájemné požadavky nutno koordinovat s příslušnou profesí.	-	1	-	-	-	-	-	-	-	1		

Použité značení ve schématech:
CVP-výšková úroveň čisté podlahy; HRS-hrubá výška stropu / průvlaku; HB-hrubá stavební šířka otvoru; HV-hrubá stavební výška otvoru; B-šířka,světlý průchozí rozměr; V-výška,světlý průchozí rozměr; ≈ přibližný rozměr; ( ) - přibližný rozměr tabule zasklení; O-otevíravé křídlo; S-sklopné křídlo; FIX-fixní pole; 1K-jednokřídlové; 2K-dvoukřídlové; R-rámový profil; RP-rozšiřovací profil; SL-sloupek; K-klapačka; P-poutec; PP-tepelně izolační podkladní profil;